EPPINGER
SMARTER TOOLING SOLUTIONS

Drilling and milling head, angular, left hand - right hand collet chuck, ER25A, PRECI-FLEX®, CC external and central coolant supply

Номер изделия 7.073.361

Передат.отношение	1:1
Скор.вращ. вход.	мах. 6000 об/мин
Скор.вращ. выход	мах. 6000 об/мин
Выходн. вращ. момент	мах. 40 Нм
Направл. вращения	↻↻
Объем поставки	without wrench and collets
	* Actual size inscribed on the tool

Комплект. Collets see Equipment for Toolholders Z2.1
Sealing washers see Equipment for Toolholders Z4.1
Wrench for spindle 0.002.277
PRECI-FLEX® Adapter
Spindle cover see P99.1
Spindle sealing see P99.1
Coolant tubes 0.001.053

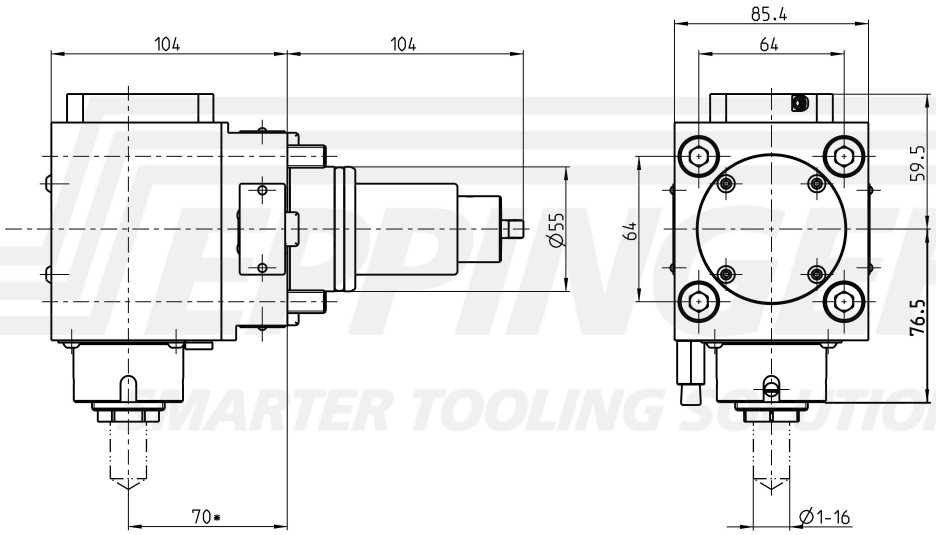

Техн. данные могут незначительно отличаться от приведенных | 18.02.2008 | 14.11.2023